PLAN DE ESTUDIOS VERSIÓN 4
PROGRAMA INGENIERÍA ELECTRÓNICA
FACULTAD DE INGENIERÍA - UNIVERSIDAD DE ANTIOQUIA
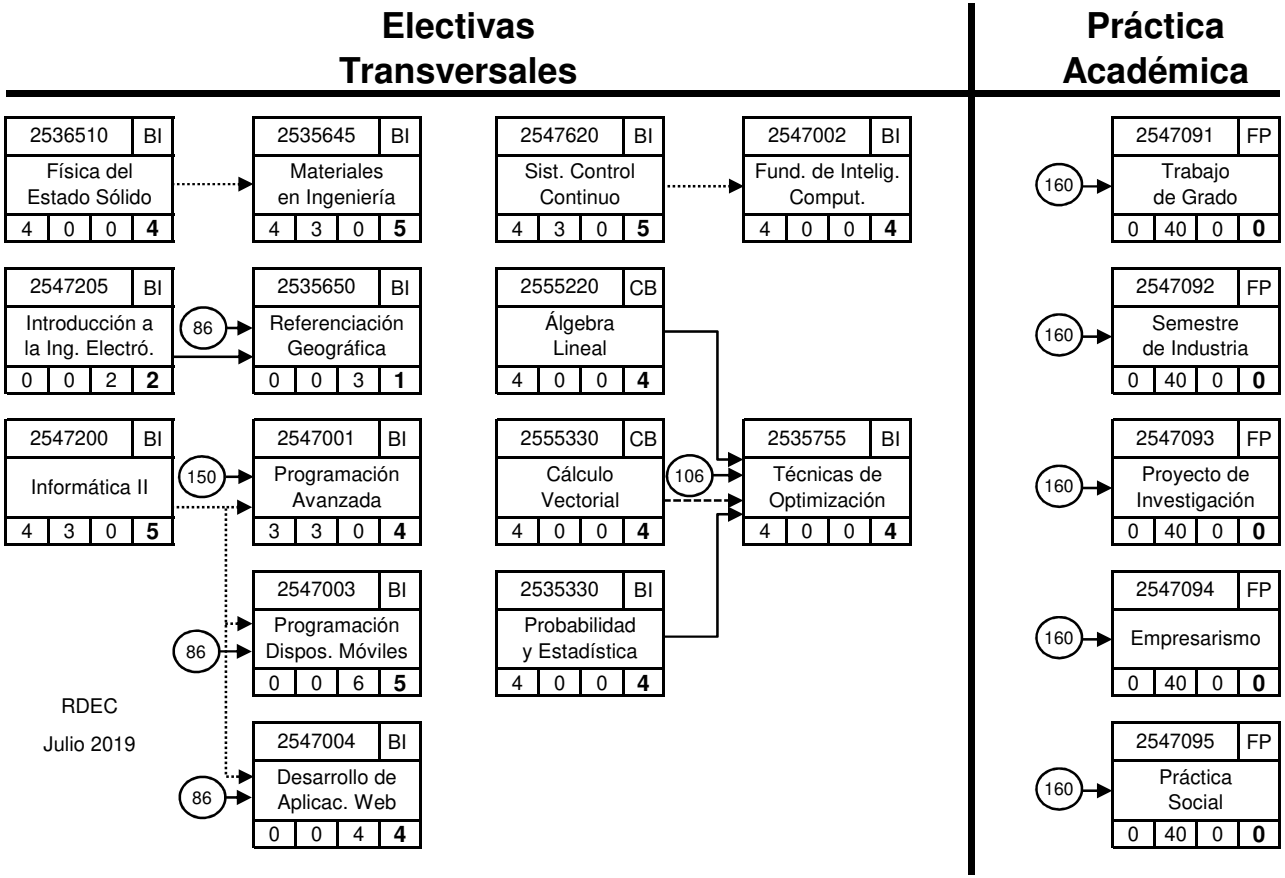
ELECTIVAS TRANVERSALES Y MODALIDADES DE PRÁCTICA